Схема Модуля 600

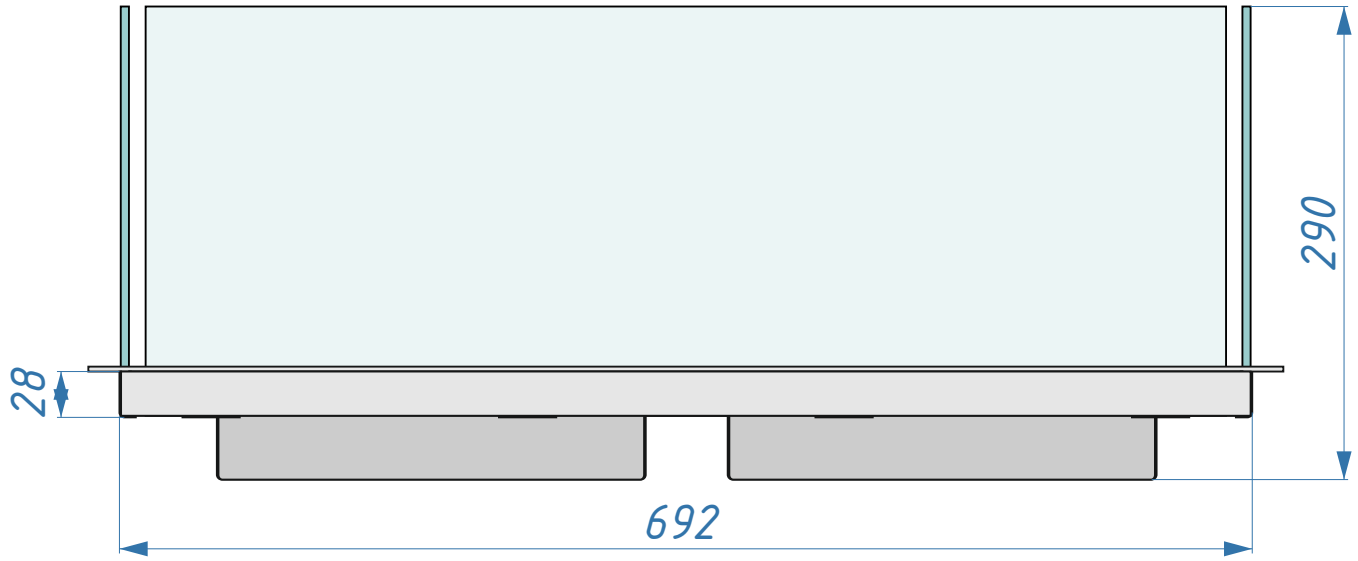

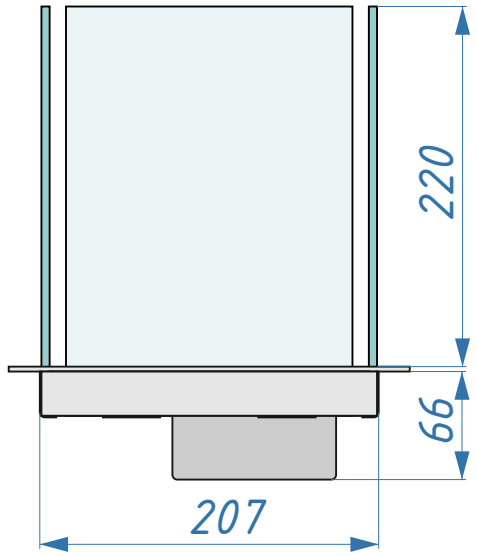

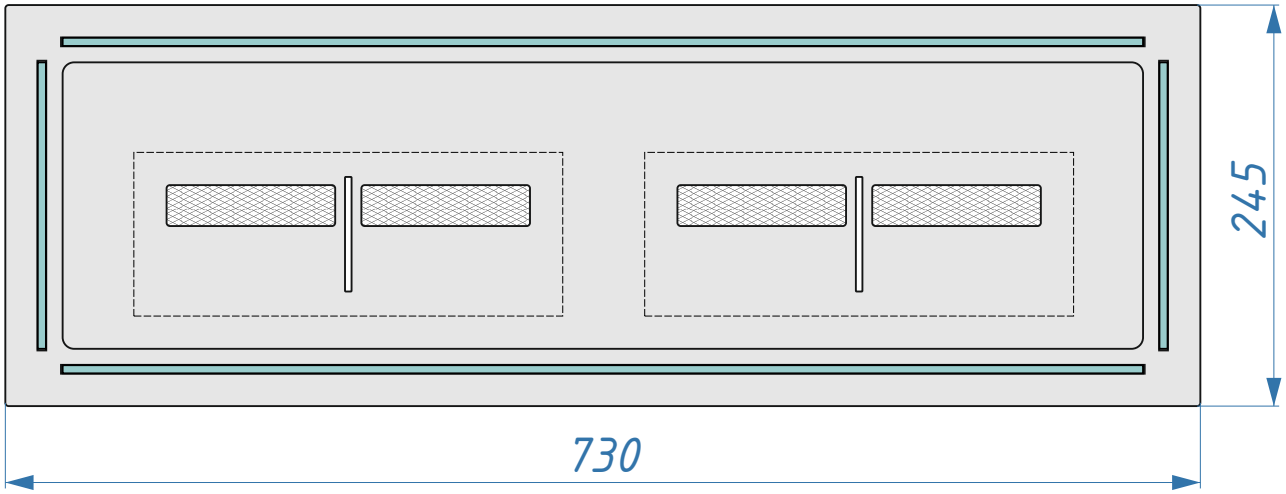
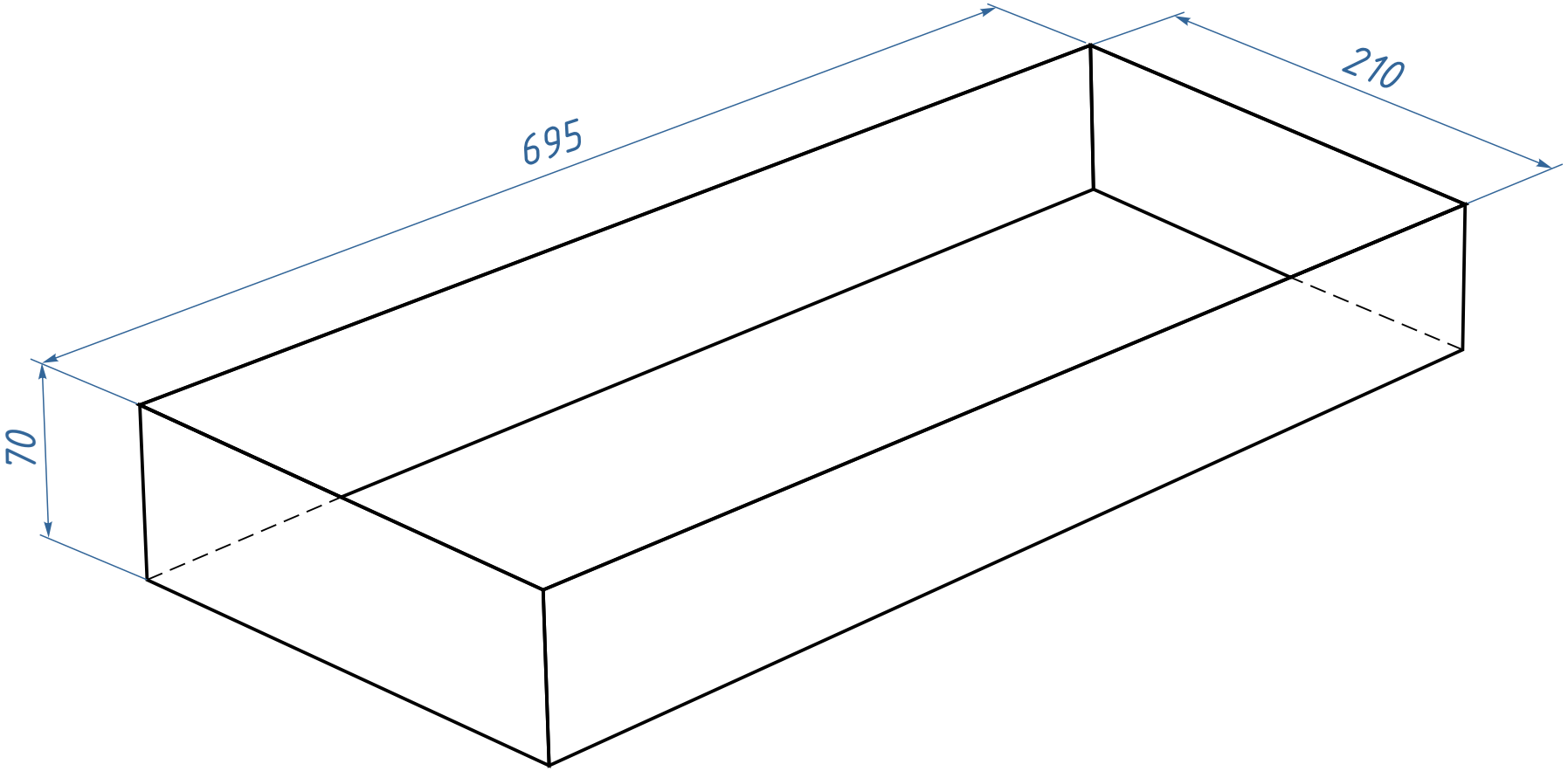
Ниша для Модуля 600